VRX 33

VRX 12/33

VRX 20/33 INOX

CARACTERÍSTICAS PRINCIPALES

- Estructura interior y exterior de acero inoxidable para una máxima higiene y fácil limpieza.
- Refrigeración estática.
- Motor Zanussi.
- Descarche por parada del compresor.
- Única tubería de refrigeración sin soldadura.
- Termostato digital Dixell Blue Line.
- Pies ajustables.
- Cristales temperados.
- Ventilador EBM.
- Embalado en caja de plywood con pallet para evitar daños en el transporte.

Termostato digital Dixell Blue Line.

Pies ajustables.

Estructura interior y exterior de acero inoxidable.

Servicios opcionales* | Aplicación | Características

R600

CARACTERÍSTICAS TÉCNICAS

MODELO		TAPA CRISTAL				
		NUEVO				
		VRX 12/33	VRX 15/33	VRX 18/33	VRX 20/33	VRX 22/33
Código		7VRW0000	7VRW0001	7VRW0002	7VRW0003	7VRW0004
Capacidad neta	L	35	47.5	60	74.5	80
Capacidad cubetas GN 1/4	nº	5	7	8	10	11
Rango de temperatura	°C	+2 / +8	+2 / +8	+2 / +8	+2 / +8	+2 / +8
Alimentación eléctrica	V / Ph / Hz	230 / 1 / 50	230 / 1 / 50	230 / 1 / 50	230 / 1 / 50	230 / 1 / 50
Potencia eléctrica	W	160	160	160	160	160
Refrigerante	Tipo	R-600a	R-600a	R-600a	R-600a	R-600a
Ancho / fondo / alto	mm	1200 / 335 / 425	1500 / 335 / 425	1800 / 335 / 425	2000 / 335 / 425	2150 / 335 / 425
Peso neto	kg	39	45	50	58	63
PVP		**750 €**	**850 €**	**950 €**	**1050 €**	**1100 €**

MODELO		TAPA INOXIDABLE			
		VRX 12/33 INOX	VRX 15/33 INOX	VRX 18/33 INOX	VRX 20/33 INOX
Código		7VRW0005	7VRW0006	7VRW0007	7VRW0008
Capacidad neta	L	35	44	47	52
Capacidad cubetas GN 1/4	nº	5	7	8	10
Rango de temperatura	°C	+2 / +8	+2 / +8	+2 / +8	+2 / +8
Alimentación eléctrica	V / Ph / Hz	230 / 1 / 50	230 / 1 / 50	230 / 1 / 50	230 / 1 / 50
Potencia eléctrica	W	160	160	160	160
Refrigerante	Tipo	R-600a	R-600a	R-600a	R-600a
Ancho / fondo / alto	mm	1200 / 335 / 255	1500 / 335 / 255	1800 / 335 / 255	2000 / 335 / 255
Peso neto	kg	20	26	32	36
PVP		**725 €**	**825 €**	**925 €**	**995 €**

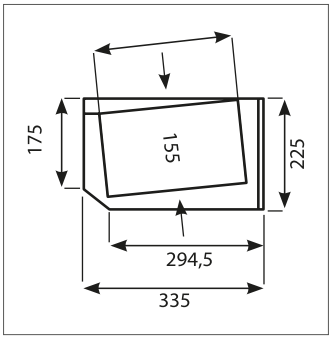

VRX 12/33

*Para contratar Servicios opcionales ver final del catálogo.
Reservados los derechos a modificar modelos y datos técnicos.

VRX 38

VRX 20/38

CARACTERÍSTICAS PRINCIPALES

- Estructura interior y exterior de acero inoxidable para una máxima higiene y fácil limpieza.
- Refrigeración estática.
- Motor Zanussi.
- Descarche por parada del compresor.
- Única tubería de refrigeración sin soldadura.
- Termostato digital Dixell Blue Line.
- Pies ajustables.
- Cristales temperados.
- Ventilador EBM.
- Embalado en caja de plywood con pallet para evitar daños en el transporte.

Termostato digital Dixell Blue Line.

Pies ajustables.

Estructura interior y exterior de acero inoxidable.

Servicios opcionales* | Aplicación | Características

R600

CARACTERÍSTICAS TÉCNICAS

MODELO		TAPA CRISTAL				
		VRX 12/38	VRX 15/38	VRX 18/38	VRX 20/38	VRX 25/38
Código		7VRW0009	7VRW0010	7VRW0011	7VRW0012	7VRW0013
Capacidad neta	L	43	59	70	84	102
Capacidad cubetas GN 1/2	nº	1	1	-	-	-
Capacidad cubetas GN 1/3	nº	3	5	8	9	12
Rango de temperatura	°C	+2 / +8	+2 / +8	+2 / +8	+2 / +8	-2 / +8
Alimentación eléctrica	V / Ph / Hz	230 / 1 / 50	230 / 1 / 50	230 / 1 / 50	230 / 1 / 50	230 / 1 / 50
Potencia eléctrica	W	160	160	160	160	160
Refrigerante	Tipo	R-600a	R-600a	R-600a	R-600a	R-600a
Ancho / fondo / alto	mm	1200 / 385 / 425	1500 / 385 / 425	1800 / 385 / 425	2000 / 385 / 425	2500 / 385 / 255
Peso neto	kg	41	48	55	59	77
PVP		**780 €**	**885 €**	**985 €**	**1095 €**	**1145 €**

MODELO		TAPA INOXIDABLE			
		VRX 12/38 INOX	VRX 15/38 INOX	VRX 18/38 INOX	VRX 20/38 INOX
Código		7VRW0014	7VRW0015	7VRW0016	7VRW0017
Capacidad neta	L	45	60	65	70
Capacidad cubetas GN 1/2	nº	1	1	-	-
Capacidad cubetas GN 1/3	nº	3	5	8	9
Rango de temperatura	°C	+2 / +8	+2 / +8	+2 / +8	+2 / +8
Alimentación eléctrica	V / Ph / Hz	230 / 1 / 50	230 / 1 / 50	230 / 1 / 50	230 / 1 / 50
Potencia eléctrica	W	160	160	160	160
Refrigerante	Tipo	R-600a	R-600a	R-600a	R-600a
Ancho / fondo / alto	mm	1200 / 385 / 255	1500 / 385 / 255	1800 / 385 / 255	2000 / 385 / 255
Peso neto	kg	24	28	34	38
PVP		**755 €**	**860 €**	**965 €**	**1050 €**

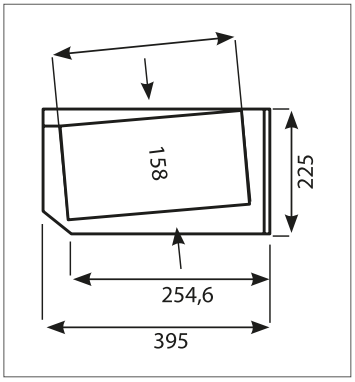

VRX 20/38

*Para contratar Servicios opcionales ver final del catálogo.

Reservados los derechos a modificar modelos y datos técnicos.

CITY

City 6 Tapas

City 6 Tapas Sushi

CARACTERÍSTICAS PRINCIPALES

- Acabado exterior en perfil de aluminio anodizado plata.
- Aislamiento de poliuretano inyectado de 30 mm de espesor, libre CFC's densidad de 40 kg/m3 que proporciona un elevado ahorro energético.
- Cristal curvo templado y abatible.
- Ajuste de temperatura por control electrónico digital.
- Puertas correderas alta resistencia.
- Compresor hermético con condensador ventilado tropicalizado que garantiza el buen funcionamiento en condiciones extremas.
- Sistema de iluminación por led.
- Para los modelos CITY SUSHI: doble frío con evaporador superior e inferior para los alimentos más exigentes.
- Incluye cubetas GN 1/3 H 40.
- Cubetas en dotación.

Bandeja interior embutida para cubetas GN 1/3 altura 40 mm en dotación.

Servicios opcionales* Aplicación Características

LUZ LED

CARACTERÍSTICAS TÉCNICAS

MODELO		City 4 Tapas	City 6 Tapas	City 8 Tapas	City 6 Tapas Sushi	City 8 Tapas Sushi
Código		7VFT0000	7VFT0001	7VFT0002	7VFT0003	7VFT0004
Capacidad cubetas GN 1/3	nº	4	6	8	6	8
Rango de temperatura	ºC	+1 / +6	+1 / +6	+1 / +6	+1 / +6	+1 / +6
Alimentación eléctrica	V / Ph / Hz	230 / 1 / 50	230 / 1 / 50	230 / 1 / 50	230 / 1 / 50	230 / 1 / 50
Potencia eléctrica	W	95	160	160	160	160
Clase climática	Tipo	4	4	4	4	4
Refrigerante	Tipo	R-134a	R-134a	R-134a	R-134a	R-134a
Ancho / fondo / alto	mm	1146 / 390 / 224	1487 / 390 / 224	1826 / 390 / 224	1487 / 390 / 224	1826 / 390 / 224
Peso neto	kg	24	34	40	36	42
PVP		**979 €**	**1155 €**	**1247 €**	**1340 €**	**1531 €**

*Para contratar Servicios opcionales ver final del catálogo.

Reservados los derechos a modificar modelos y datos técnicos.

TAPAS

★ PRODUCTO PREMIUM

Tapas 6 GN

CARACTERÍSTICAS PRINCIPALES

- Estructura de acero inoxidable para una máxima higiene y fácil limpieza.
- Incorpora luz LED interior y protector de la misma para una mejor visibilidad.
- Con puertas correderas posteriores y cristal curvo abatible delantero para un mejor mantenimiento de la sobrevitrina.
- Posibilidad de solicitar bajo pedido sobrevitrinas de tapa con grupo remoto. Consulte con su comercial. Pedidos mínimos de 3 vitrinas.

Diseño moderno y funcional, con puertas correderas posteriores para un fácil servicio.

Estructura de acero inoxidable.

Posibilidad de albergar cubetas GN 1/3 de 40 mm de altura.

Servicios opcionales* Aplicación Características

LUZ LED

CARACTERÍSTICAS TÉCNICAS

MODELO		Tapas 4 GN	Tapas 6 GN	Tapas 8 GN	Tapas 10 GN
Código		0LTF0230	0LTF0231	0LTF0232	0LTF0233
Capacidad cubetas GN 1/3	nº	4	6	8	10
Rango de temperatura	ºC	+3 / +5	+3 / +5	+3 / +5	+3 / +5
Alimentación eléctrica	V / Ph / Hz	230 / 1 / 50	230 / 1 / 50	230 / 1 / 50	230 / 1 / 50
Potencia eléctrica	W	262	262	266	266
Condensación	Tipo	Ventilada	Ventilada	Ventilada	Ventilada
Desescarche	Tipo	Manual	Manual	Manual	Manual
Evaporador	Tipo	Estático	Estático	Estático	Estático
Refrigerante	Tipo	R-404A	R-404A	R-404A	R-404A
Ancho / fondo / alto	mm	1085 / 380 / 255	1437 / 380 / 255	1790 / 380 / 255	2141 / 380 / 255
Peso neto	kg	30	36	44	51
PVP		**1475 €**	**1559 €**	**1670 €**	**1882 €**

ACCESORIOS	Cubeta Inox GN 1/3 (alto de 40 mm.)
Código	7YMR0145
PVP	**26 €**

*Para contratar Servicios opcionales ver final del catálogo.
Reservados los derechos a modificar modelos y datos técnicos.

RC / RH

★ PRODUCTO PREMIUM

RH120

RC120

RC100

CARACTERÍSTICAS PRINCIPALES

- Expositor de sobremesa con refrigeración ventilada o caliente con cristal templado.
- Doble vidrio para reducir la dispersión.
- Puerta y vidrio curvos.
- Base de acero inoxidable.
- Termostato digital.
- Luz LED.
- Estantes ajustables de cromo plateado.
- Puertas posteriores correderas en ambas versiones.

Elevada luminosidad LED.

Panel inferior en acero inoxidable.

Servicios opcionales*

Aplicación

Características

R600a

*Opcional

LUZ LED

CARACTERÍSTICAS TÉCNICAS

MODELO		RC100	RC120	RC160	RH120	RH160
Código		0IRW0088	0IRW0094	0IRW0090	0IRW0091	0IRW0092
Capacidad neta	L	100	120	160	120	160
Rango de temperatura	°C	+1 / +12	+1 / +12	+1 / +12	+30 / +90	+30 / +90
Alimentación eléctrica	V / Ph / Hz	230 / 1 / 50	230 / 1 / 50	230 / 1 / 50	230 / 1 / 50	230 / 1 / 50
Potencia eléctrica	W	160	230	230	1100	1500
Desescarche	Tipo	Automático	Automático	Automático	-	-
Evaporador	Tipo	Ventilado	Ventilado	Ventilado	-	-
Refrigerante	Tipo	R-600a	R-600a	R-600a	-	-
Ancho / fondo / alto	mm	682 / 450 / 675	696 / 586 / 686	874 / 568 / 686	678 / 568 / 670	856 / 568 / 670
Peso neto	kg	39	64	71	48	56
PVP		**810 €**	**965 €**	**1100 €**	**763 €**	**850 €**

*Para contratar Servicios opcionales ver final del catálogo.

Reservados los derechos a modificar modelos y datos técnicos.